[illegible]
Тел./факс: (4922) [illegible]

Фильтр сетчатый латунный под пломбу

VALFEX 46Б5фт1 ВР/ВР
ТУ 28.29.12. -002-05984359-2020

Артикул: **VF.192.L00.012, VF.192.L00.034, VF.192.L00.100**

1. Назначение и область применения

1.1. Фильтр сетчатый латунный под пломбу на номинальное давление PN 1,6 МПа (16 кгс/см²) и PN 2,5 МПа (25 кгс/см²), условного прохода (номинального диаметра) от DN 15 до DN 25 (далее по тексту фильтра), предназначенные для грубой очистки потока среды от нерастворимых механических примесей в составе трубопроводов хозяйственно-питьевого назначения, горячей воды, пара и в технологических трубопроводах при температуре транспортируемой среды до 150 ^{0}С.

Фильтра рекомендуется устанавливать перед регулирующей арматурой, расходомерами, насосами и другими устройствами с повышенными требованиями к чистоте проходящих через них воды, пара и других технологических сред.

1.2. Фильтра изготавливаются по ТУ 28.29.12. -002-05984359-2020

2. Краткие технические характеристики

Табл. 1

Характеристика	Ед. изм.	Значение характеристик по диаметрам		
Номинальные диаметры DN	мм	15	20	25
Номинальное давление PN	МПа (кгс/см2);	1,6 (16)		2,5 (25)
Пробное давление р пр	МПа (кгс/см2);	2,4 (24)		3,8 (38)
Рабочая среда		холодная, горячая вода, пар, технологические жидкости		
Температура рабочей среды	ºС	~ -20 ÷ +150		
Присоединительная резьба	дюймы	1/2”	3/4”	1”
Температура окружающей среды	ºС	-20 ÷ +60		
Размер ячейки фильтроэлемента	мкм	200		

3. Номенклатура и размеры

Фильтр сетчатый латунный под пломбу

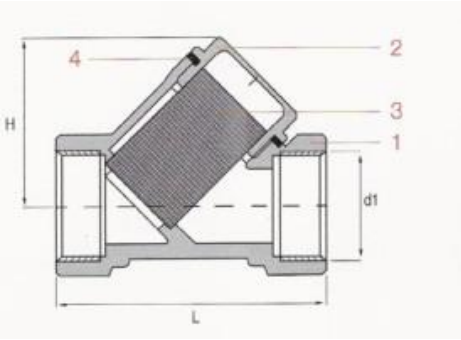

Табл.2

Артикул	Dn, mm	Размер d1	L, мм	H, мм
VF.192.L00.012	**15**	1/2”	**60**	**40**
VF.192.L00.034	**20**	3/4”	**70**	**51**
VF.192.L00.100	**34**	**1”**	**75**	**51**

5. Конструкция и материалы

Табл. 3

Поз.	Наименование	Материал	Марка
1	Корпус фильтра	Латунь, горяче-объемная штамповка (ГОШ)	ЛС59-1
2	Крышка	Латунь, горяче-объемная штамповка (ГОШ)	ЛС59-1
3	Фильтроэлемент	Сталь нержавеющая	12Х18Н9Т
4	Прокладка	Фторопласт	Ф-4

5.1 Фильтр имеет съемную крышку;

5.2 Крышка фильтра имеет отверстие (ушко) для пломбирования;

5.3 Направление потока указано стрелкой на корпусе фильтра.

6. Использование по назначению

6.1 Фильтра т.м. VALFEXдолжны применяться в соответствии с их назначением в части рабочих параметров и условий эксплуатации.

6.2 Среды для фильтрации не должны быть агрессивны к материалам деталей фильтра;

7. Эксплуатационные ограничения. Запрещается:

7.1 Производить работы по демонтажу при наличии давления рабочей среды в трубопроводе;
7.2 Использовать фильтра на параметрах, превышающих указанные в таблице;
7.3 Использовать фильтра в качестве опор для трубопровода;
7.4 Использовать «газовые» ключи и удлинители ключей при монтаже для предотвращения деформации корпуса.

8. Инструкция по монтажу

Рис. 2

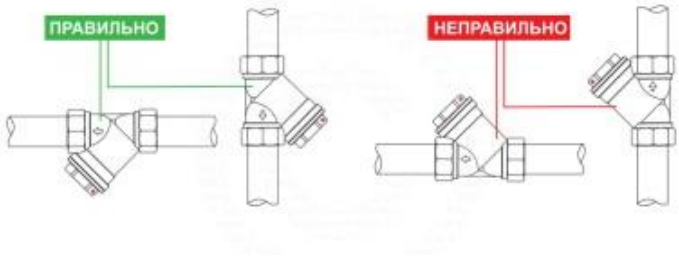

8.1 Соблюдать основные правила по монтажу фильтра;

8.2 Фильтр может устанавливаться, как в горизонтальном, так и в вертикальном положении, ВНИМАНИЕ! крышкой вниз (рис.2);

8.3 Направление потока рабочей среды должно совпадать со стрелкой на корпусе фильтра;

8.4 Если поток направлен снизу-вверх, то для установки фильтра необходимо предусмотреть горизонтальный участок трубопровода.

8.5 В соответствии с ГОСТ 53672, фильтр не должен испытывать нагрузок от трубопровода (изгиб, сжатие, растяжение, неравномерность затяжки крепежа). При необходимости должны быть предусмотрены опоры или компенсаторы, снижающие нагрузку на кран от трубопровода. Не соосность соединяемых трубопроводов не должна превышать 3 мм при длине 1 м плюс 1 мм на каждый последующий метр.

8.6 В качестве уплотнительного материала соединения крана с трубопроводом должны применяться специальные герметизирующие материалы.

8.7 При монтаже фильтра в целях предотвращения образования трещин на муфтовых концах изделия рекомендуется применение стандартных рожковых ключей. При ввертывании трубы в кран поддерживайте муфтовый конец крана ключом.

8.8 Резьба на ввертываемых в фильтр деталях (труба, сгон) должна соответствовать ГОСТ6357-81.

9. Техническое обслуживание

9.1 Фильтра являются комплектующей частью изделия (оборудования) требования к сроку проведения осмотра (обслуживания) должны быть совмещены со сроками осмотра изделия.

9.2 Обслуживание фильтров в процессе эксплуатации сводится к периодическим осмотрам. При использовании фильтра в системах с повышенным содержанием механических примесей, рекомендуется проводить инспекцию и очистку фильтра, о необходимости которой может свидетельствовать падение давление на фильтре более 0,5 бар.

9.3 Для прочистки фильтра необходимо перекрыть входящий поток любым доступным способом, опорожнить участок трубопровода с фильтром, открутить крышку фильтра и прочистить сетку. При сильной засоренности фильтроэлемент. Если при ревизии повреждена прокладка, то её следует заменить.

9.4 Оценка технического состояния фильтров не имеющих видимых дефектов (трещин, деформаций корпуса, замятия резьбы и т.д.) определяется на специальном стенде.

Возможные неисправности и способы их устранения

Неисправность	Причина	Способ устранения
Течь из-под крышки	Неплотная затяжка крышки	Подтянуть крышку
Течь из-под крышки	Повреждена прокладка	Заменить прокладку
Падение давления на фильтре более 0,5 бар	Засорение фильтроэлемента	Прочистить фильтр или заменить фильтроэлемента

10. Правила хранения и транспортировки

10.1 Фильтра транспортируются любым видом транспорта в соответствии с правилами, действующими на транспорте данного вида. Условия транспортирования их ранения - по группе 5 (0Ж4).

10.2 Фильтра следует оберегать от ударов и механических нагрузок, а их поверхность – от нанесения царапин. При перевозке упаковки необходимо укладывать на ровную поверхность транспортных средств, предохраняя от острых металлических углов и ребер платформы.

10.3 Сбрасывание упаковок с фильтрами с транспортных средств не допускается.

10.4 Фильтра должны храниться в упакованном виде в закрытом помещении или под навесом.

10.5 Условия хранения фильтров по ГОСТ 15150 (раздел 10) – условия 1 (Л), 2 (С) или 5 (ОЖ4).

10.6 Допускается на строительных площадках и открытом складе предприятия-изготовителя временное (не более шести месяцев с момента изготовления).

10.7 При отгрузке потребителю фильтра консервации не подвергаются, так как материалы, применяемые при их изготовлении атмосферостойкие.

10.8 В процессе изготовления, хранения, транспортирования и эксплуатации при указанных в паспорте параметрах, фильтра не оказывают вреда окружающей среде и здоровью человека.

11. Утилизация

11.1 По истечении назначенных показателей (назначенного срока службы и (или) назначенного ресурса), эксплуатация фильтра прекращается и принимается решение о направлении его в ремонт, или об утилизации.

11.2 Утилизация изделия (переплавка, захоронение, перепродажа) производится в порядке, установленном Законами РФ от 22.08.2004 г. №122-ФЗ «Об охране атмосферного воздуха», от 10.01.2003 г: №15-ФЗ «Об отходах производства и потребления», а также другими российскими и региональными нормами, актами, правилами, распоряжениями и пр., принятыми для реализации указанных Законов. Утилизация изделия (переплавка, захоронение, перепродажа) производится в порядке, установленном Законами РФ от 22.08.2004 г. №122-ФЗ «Об охране атмосферного воздуха», от 10.01.2003 г. №15-ФЗ «Об отходах производства и потребления», а также другими российскими и региональными нормами, актами, правилами, распоряжениями и пр., принятыми для реализации указанных Законов.

12. Комплектация

12.1 В комплект поставки фильтров должен входить в обязательном порядке документ (паспорт качества, сертификат соответствия и т.п.), удостоверяющий качество изделия.

12.2 По требованию заказчика изготовитель обеспечивает эксплуатационной документацией в необходимом количестве.

12.3 Запрещается эксплуатация фильтров при отсутствии эксплуатационной документации.

13. Гарантийные обязательства

13.1 Изготовитель гарантирует соответствие фильтров грубой очистки ТУ 28.29.12 -002-05984359 -2020, при условии соблюдения потребителем правил использования, транспортировки, хранения, монтажа и эксплуатации.

13.2 Гарантийный срок при соблюдении потребителем требований технических условий при хранении, монтаже и эксплуатации фильтров – 10 лет устанавливается со дня ввода фильтра в эксплуатацию.

13.3 Гарантия распространяется на все дефекты, возникшие по вине завода - изготовителя.

13.4 Гарантия не распространяется на дефекты, возникшие в случаях:

- нарушения паспортных режимов хранения, монтажа, испытания эксплуатации и обслуживания изделия;
- ненадлежащей транспортировки и погрузо-разгрузочных работ;
- наличия следов воздействия веществ, агрессивных к материалам изделия;
- наличия повреждений, вызванных пожаром, стихией, форс-мажорными обстоятельствами;
- повреждений, вызванных неправильными действиями потребителя.

13.5 Изготовитель оставляет за собой право вносить в конструкцию изделия изменения, не влияющие на заявленные технические характеристики.

14. Условия гарантийного обслуживания.

14.1 Претензии к качеству товара могут быть предъявлены в течение гарантийного срока.

14.2 Неисправные изделия в течение гарантийного срока ремонтируются или обмениваются на новые бесплатно. Решение о замене или ремонте изделия принимает сервисный центр. Замененное изделие или его части, полученные в результате ремонта, переходят в собственность сервисного центра.

14.3 Затраты, связанные с демонтажем, монтажом и транспортировкой неисправного изделия в период гарантийного срока Покупателю не возмещаются.

14.4 В случае необоснованности претензии, затраты на диагностику и экспертизу изделия оплачиваются Покупателем.

14.5 Изделия принимаются в гарантийный ремонт (а также при возврате) полностью укомплектованными

ГАРАНТИЙНЫЙ ТАЛОН № _____

Наименование товара: Фильтр сетчатый латунный под пломбу

Артикул	DN	Кол-во, шт.

Название и адрес торгующей организации:

_____

Дата продажи_____ Подпись продавца _____

Штамп или печать торгующей организации Штамп о приемке

С условиями гарантии СОГЛАСЕН:

Покупатель_____(подпись/расшифровка)

Гарантия – 10 лет со дня производства изделия

По вопросам гарантийного характера, рекламаций и претензий к качеству изделий обращаться по адресу: 600007, Владимирская обл., г. Владимир, ул. 16 Лет Октября, д. 1, этаж 4, офис 43. Тел./факс: (4922) 40-05-35.

При предъявлении претензии к качеству товара, покупатель представляет следующие документы:

1. Заявление в произвольной форме, в котором указываются:
   - название организации или Ф.И.О. покупателя;
   - фактический адрес;
   - контактные телефоны;
   - название и адрес организации, производившей монтаж;
   - основные параметры системы, в которой было установлено изделие;
   - краткое описание дефекта.
2. Документ, подтверждающий покупку изделия (накладная, квитанция).
3. Акт гидравлического испытания системы, в которой было установлено изделие.
4. Настоящий заполненный гарантийный талон.

Отметка о возврате или обмене товара:

Дата «__»_____20_____г. Подпись _____

15. Свидетельство о приёмке

Фильтр сетчатый латунный под пломбу серия VF. _____, артикул_____изготовлен и принят в соответствии с требованиями ТУ 28.29.12-002-05984359-2020 и признан годным к эксплуатации.

16. Прочие указания

Фильтр должны монтироваться, эксплуатироваться и обслуживаться в соответствии с требованиями, изложенными в полном техническом паспорте (см. сайт www.VALFEX.ru).

Дата производства _____ Серийный номер _____

Фильтр испытан при t° + 20°C:

Визуальный контроль	Пройдено
Проверка на прочность корпуса	Пройдено
Проверка на герметичность по ГОСТР 33257	Пройдено

ОТМЕТКА ОТК: