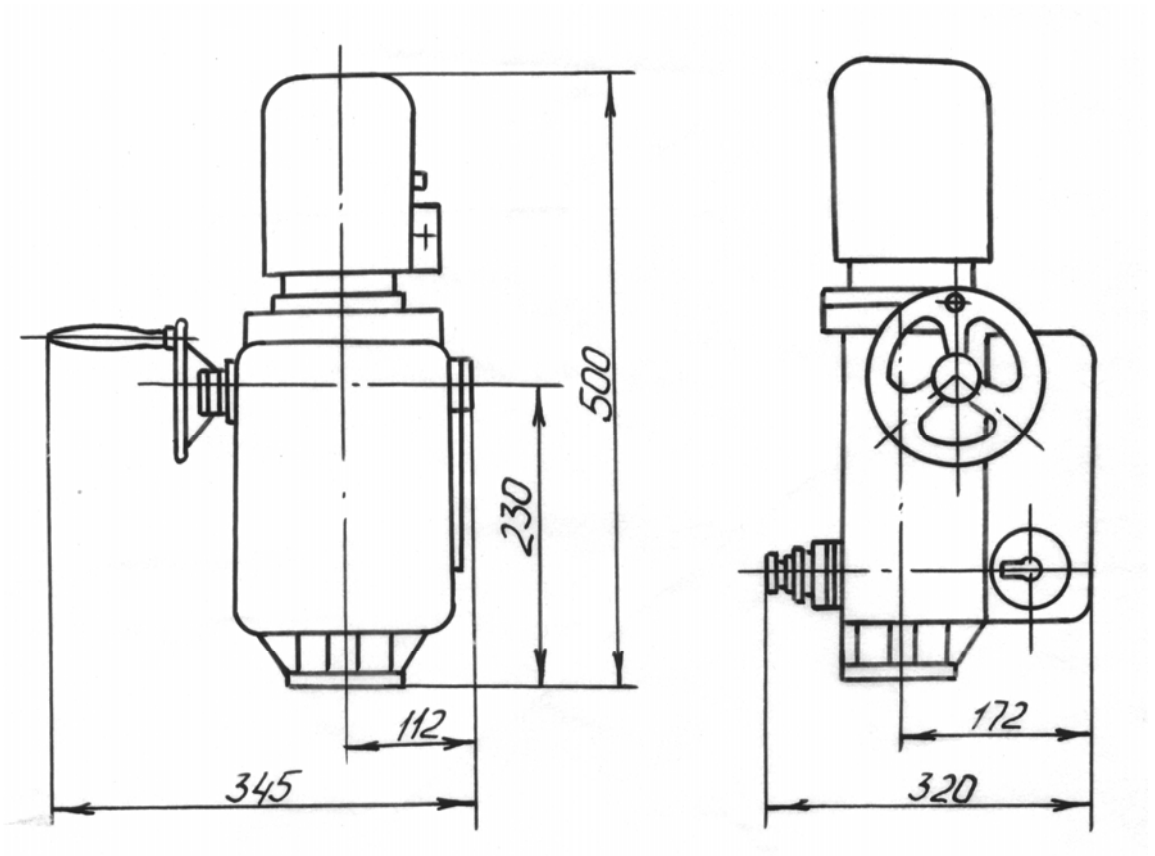

Рис. 1а Габаритные размеры электропривода ТЭ099.058-00М1