ОКПД 2 28.14.13.120

ПАСПОРТ

Задвижка клиновая полнопроходная фланцевая
с уменьшенной строительной длиной, EN 1074-1, EN 1074-2, EN 1171

Тип 06/30, DN 100, PN 10/16, номер: 227653102

1. Общие сведения

1.1 Назначение

Клиновая фланцевая задвижка AVK предназначена для перекрытия потока рабочей среды в надземных и подземных трубопроводах. Задвижка предназначена для бесколодезной установки, а также установки в колодцах, камерах, помещениях и надземной установки.

1.2 Основные технические характеристики

Таблица 1

Рабочая среда:	Питьевая вода и нейтральные жидкости с содержением механических включений до 10%, сточные воды* (* на основании опросного листа). Присутствие нефтепродуктов в среде не допускается;
Класс герметичности:	Класс «А» по ГОСТ 9544-2015;
Рассверловка фланца:	PN 10/16
Максимальное рабочее давление:	16 кг/см2
Тип соединения с трубопроводом:	Фланцевое, размеры фланцев и отверстий по ГОСТ 33259-2015, ряд 1;
Строительная длина:	По ГОСТ 3706-93 (EN 558-1, таблица 2, базовая серия 14; DIN 3202-1 серия F4);
Температура рабочей среды:	Тмакс +70°С;
Климатическое исполнение по ГОСТ 15150-69:	УХЛ, с рабочей предельной температурой не ниже –20°С и не выше +70°С; Категория размещения 1, 2, 3, 4, 5.
Проходной канал:	Полный, без заужений;
Направление потока рабочей среды:	Двустороннее;
Направление вращения органа управления:	По часовой стрелке для закрытия;
Сейсмостойкость:	До 9 баллов включительно по шкале MSK;
Антикоррозионное покрытие:	Внешнее и внутреннее – порошковое эпоксидное по DIN 30677-2, нанесено электростатическим способом, соответствует требованиям стандарта GSK;
Коэффициент сопротивления (Zeta):	DN40-125: 0.06 DN150-250: 0.04 DN300-600 0.02
Расположение индивидуального номера:	На маркировочной шильде.

2. Показатели безопасности и надежности*

Таблица 2

Назначенный срок службы:	50 лет;
Назначенный ресурс:	5000 циклов закр/откр;
Назначенный срок хранения:	2 года;
Вероятность безотказной работы задвижки:	Не менее 0,95.

* Показатели безопасности и надежности рассчитаны для неагрессивных и неабразивных рабочих сред.
Показатели безопасности и надежности могут быть обеспечены только при условии использования арматуры строго по назначению, выполнения потребителем правил хранения, транспортировки, монтажа и эксплуатации, а также при выполнении профилактических, текущих и периодических ремонтов в установленные сроки и в установленных объемах.

3. Гарантийные обязательства

Таблица 3

Гарантийный срок, арматура**:	10 лет;
Гарантийная наработка:	2500 циклов закр/откр;

** С момента реализации товара официальным представителем производителя, определяется на основании отгрузочных документов

Производитель гарантирует соответствие характеристик арматуры требованиям действующих стандартов и нормативной документации.
Производитель гарантирует работоспособность арматуры при условии использования арматуры строго по назначению, соблюдении Покупателем условий эксплуатации (применения), транспортировки и хранения, установленных настоящим паспортом и руководством по эксплуатации.
Гарантия распространяется на дефекты, являющиеся производственным браком, т.е. возникшие в результате нарушения технологии производства или использования некачественных материалов. Претензии к качеству товара могут быть предъявлены в течение гарантийного срока. Изделия принимаются на диагностику, гарантийный ремонт (а также при возврате) полностью укомплектованными.
Случай будет признан негарантийным, если будет установлено, что дефекты возникли в результате неправильной эксплуатации арматуры или параметры рабочей среды не соответствуют значениям, рекомендованным для данного типа запорной арматуры (по величине температуры рабочей или окружающей среды, по величине рабочего давления, по степени абразивности или химической агрессивности и т.п.). Случай также будет признан негарантийным, если будет установлено, что были нарушены режимы хранения арматуры, а также если арматура имеет механические повреждения или следы вмешательства в конструкцию.
Замена товара ненадлежащего качества или его ремонт производится в согласованный сторонами срок. Замененное изделие или его части, полученные в результате ремонта, переходят в собственность завода-изготовителя или его представителя.

4. Сертификаты и разрешения

- Декларация соответствия техническому регламенту Таможенного Союза 010/2011 «О безопасности машин и оборудования»
  ТС № RU Д-DK.AB24.B.01990 от 15.02.2016 , действительна до 14.02.2021 ;
- Экспертное (санитарно-эпидемиологическое) заключение № 654 от 08.12.2011 ;
- Сертификат соответствия техническому регламенту о требованиях пожарной безопасности*** - от - , действителен до - (*** копия предоставляется при использовании задвижки на противопожарных трубопроводах);

5. Комплектность

- Задвижка AVK – 1 шт.;
- Паспорт – 1 шт.

06/30_MAVO_29.06.2017

AVK INTERNATIONAL A/S
Sales & Marketing Department
Bizonvej 1, Skovby
DK-8464 Galten, Denmark
Certified according to ISO 9001,
ISO 14001 and OHSAS 18001

Phone: +45 87 54 22 11
Telefax: +45 87 54 22 36
www.avkvalves.eu
www.avkrussia.com
VAT no.: DK 57 69 35 17
DK 47 61 85 68 – export sales

Bank: Danske Bank
DK-8100 Aarhus C, Denmark
Bank code: 1594
Acc. no.: 1061879
S.W.I.F.T. DABADKKK
IBAN: DK48 3000 2138 8103 24

Expect ... AVK

ОКПД 2 28.14.13.120

ПАСПОРТ

Задвижка клиновая полнопроходная фланцевая
с уменьшенной строительной длиной, EN 1074-1, EN 1074-2, EN 1171

Тип 06/30, DN 100, PN 10/16, номер: 227653102

6. Перечень компонентов, габаритные размеры и материалы основных частей

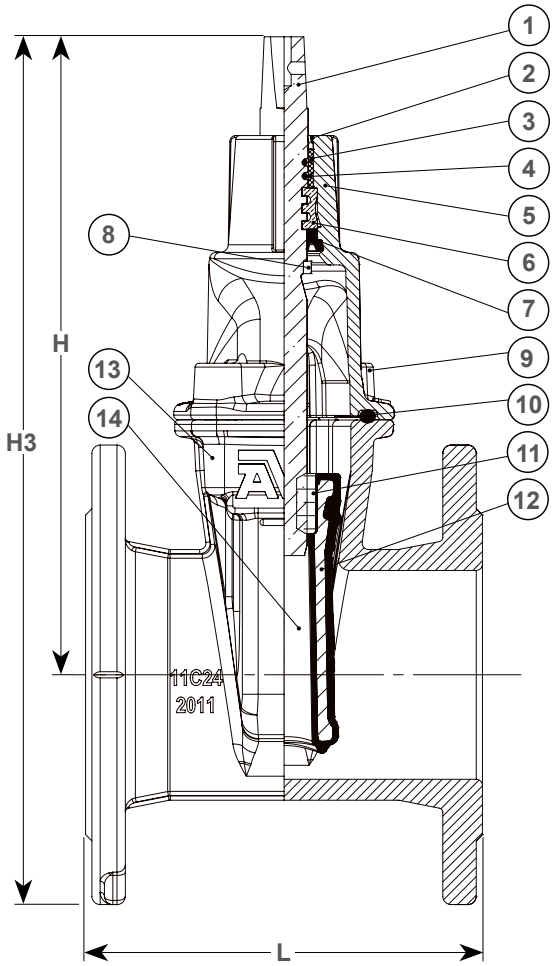

Рис. 1. Чертеж клиновой задвижки AVK, DN 40-400

Таблица 4

1	Шток: нержавеющая сталь 1.4104 по EN 10088 - 1 (Аналог: AISI 430F)
2	Кольцо грязесъемное: резина NBR
3	Кольца круглого сечения: резина NBR
4	Подшипник скольжения: полиамид
5	Крышка: высокопрочный шарографитный чугун, GJS-500-7 по EN 1563 (Аналог: GGG-50 по DIN 1693)
6	Фиксирующий подшипник: устойчивая к обесцинкованию латунь CZ 132 по BS 2872 (CW602N)
7	Манжета: антибактериальная резина EPDM
8	Стопорное кольцо: нержавеющая сталь 1.4104 по EN 10088 - 1 (Аналог: AISI 430F)
9	Болт крышки: нержавеющая сталь A2, пломбированы термоклеем
10	Прокладка крышки: антибактериальная резина EPDM
11	Клиновая гайка: устойчивая к обесцинкованию латунь CZ 132 по BS 2874 (CW602N)
12	Клин: сердечник из высокопрочного шарографитного чугуна GJS-450-10, полностью вулканизирован антибактериальной резиной EPDM
13	Корпус: высокопрочный шарографитный чугун, GJS-500-7 по EN 1563 (Аналог: GGG-50 по DIN 1693)
14	Башмак скольжения: полиамид
15	Шпонка: нержавеющая сталь A2
16	Фланец по ISO 5210: высокопрочный шарографитный чугун, GJS-500-7 по EN 1563 (Аналог: GGG-50 по DIN 1693)
17	Упорное кольцо: нержавеющая сталь 1.4104 по EN 10088 - 1 (Аналог: AISI 430F)
18	Подшипник качения: нержавеющая сталь
19	Упорная шайба: нержавеющая сталь 1.4104 по EN 10088 - 1 (Аналог: AISI 430F)

AVK International A/S оставляет за собой право вносить изменения в конструкцию и материалы, не ухудшающие эксплуатационные характеристики.

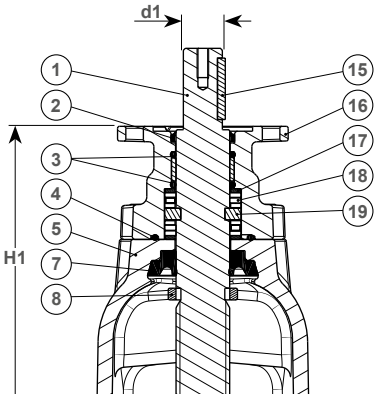

Рис. 2. Чертеж клиновой задвижки AVK, DN 450-1000

Таблица 5

Артикул	DN	PN	Фланец ISO 5210	d1	L	H	H1	H3	Кол-во оборотов откр./закр.	Момент закр.	Масса
				мм	мм	мм	мм	мм	об	Н*м	кг
06-100-30-0146499	100	10/16	-	-	190	305	-	415	21	80	17

7. Свидетельство о приемке

Продукция изготовлена и принята в соответствии с требованиями стандартов, действующих технических условий и признана годной для эксплуатации.

Дата проведения испытаний: 0 Результат: Задвижка ГЕРМЕТИЧНА

Начальник отдела Контроля Качества
AVK International A/S

AVK INTERNATIONAL A/S
Smedeskovvej 40, DK-8464 Galten, Danmark

Нильс Йорген Хедегорд

Наименование и печать торгующей организации:

Дата выдачи паспорта: ООО "Петроснаб"

06/30_MAVO_29.06.2017

AVK INTERNATIONAL A/S
Sales & Marketing Department
Bizonvej 1, Skovby
DK-8464 Galten, Denmark
Certified according to ISO 9001,
ISO 14001 and OHSAS 18001

Phone: +45 87 54 22 11
Telefax: +45 87 54 22 36
www.avkvalves.eu
www.avkrussia.com
VAT no.: DK 57 69 35 17
DK 47 61 85 68 – export sales

Bank: Danske Bank
DK-8100 Aarhus C, Denmark
Bank code: 1594
Acc. no.: 1061879
S.W.I.F.T. DABADKKK
IBAN: DK48 3000 2138 8103 24

Expect ... AVK